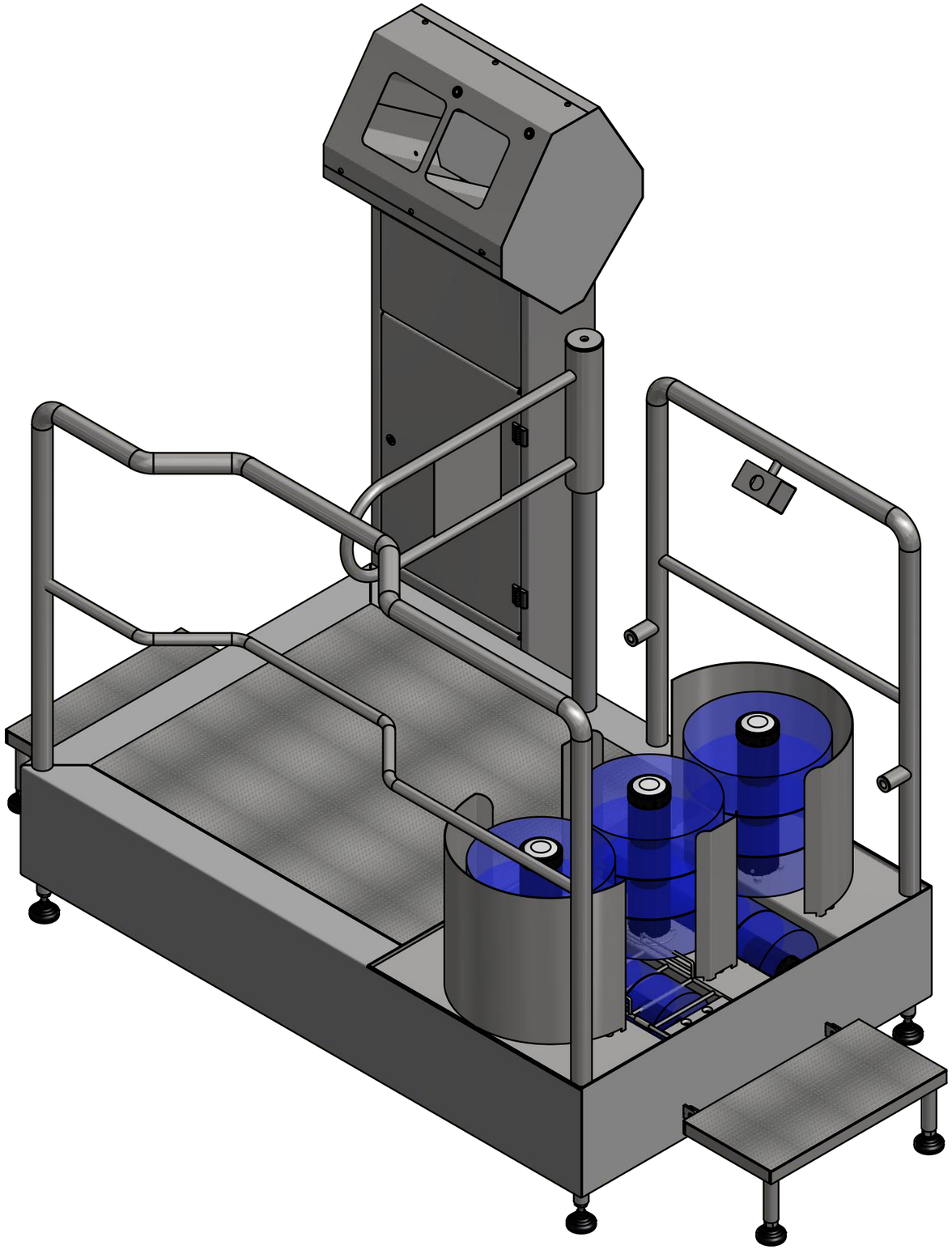

Konstruował: A. Łubiarz	Data: 2015-07-02	Podpis:	RADEX		RADEX Zbigniew i Tomasz Nagay Sp.j. Kamieniec 50 72-005 Kołbaskowo www.radex.com.pl
Kreślił: A. Orłowski	Data: 2015-07-28	Podpis:			
Zatwierdził:	Data:	Podpis:	Masa: Nie dotyczy	Nazwa złożenia: SHR 05B	
Kod Produktu:	Nazwa projektu:		Przeznaczenie: Prezentacyjny	Materiał: ——	Ilość: ——
Skala: 1 : 10	Format: A3	Nazwa rysunku: **SHR-05B.000.00**			Arkusz: 1 /1