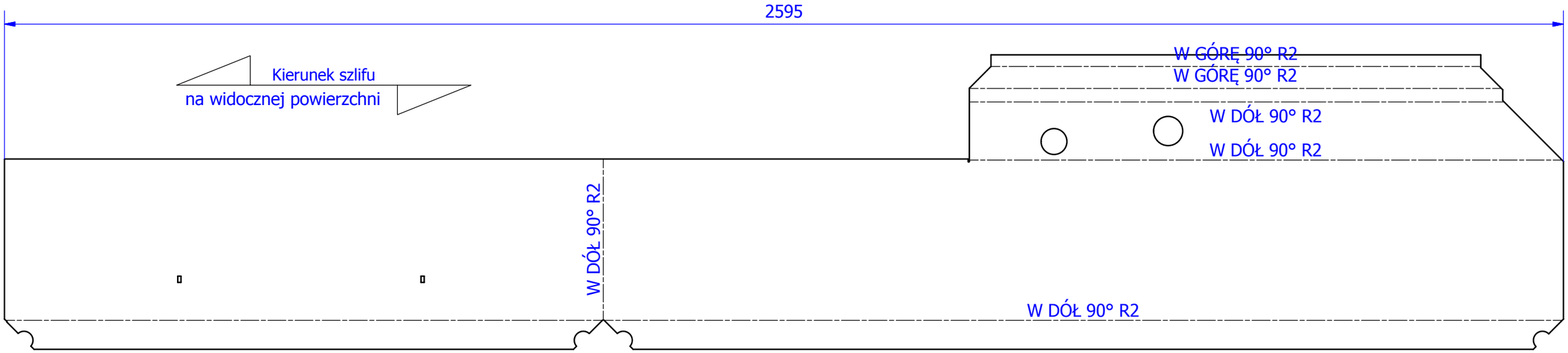

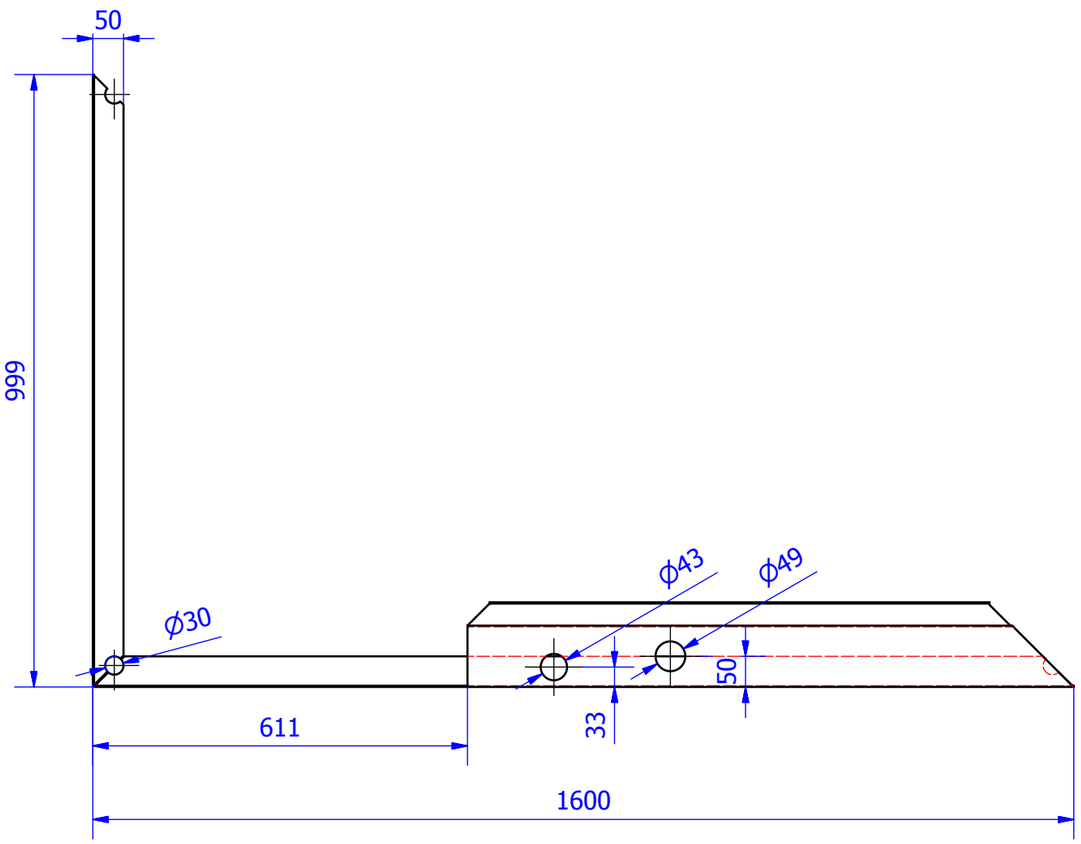

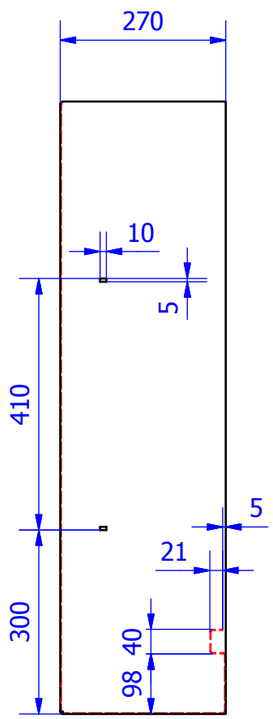

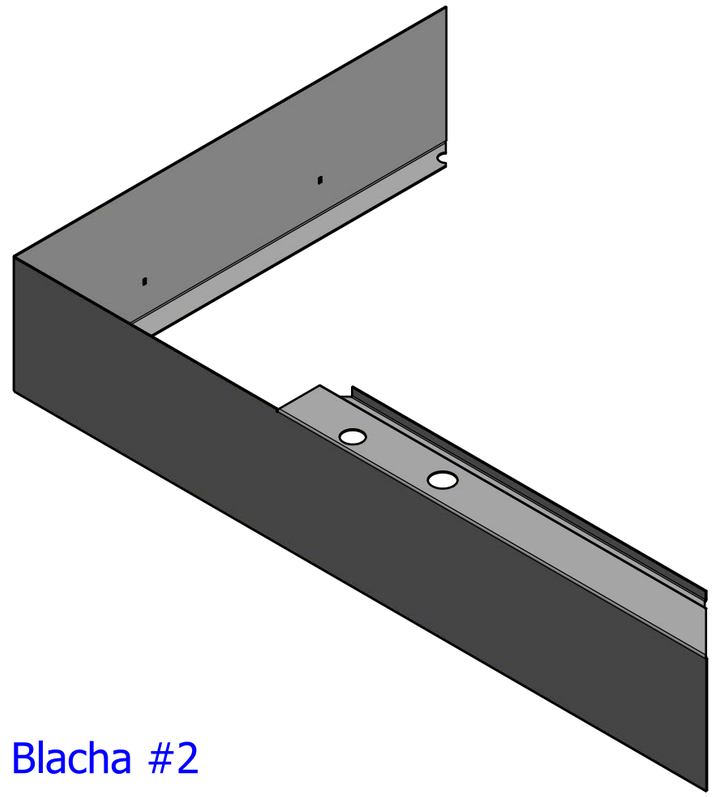

Blacha #2

Konstruował: A. Łubiarz	Data: 2015-07-06	Podpis:	RADEX	RADEX Zbigniew i Tomasz Nagay Sp.j. Kamieniec 50 72-005 Kołbaskowo www.radex.com.pl		
Kreślił: A. Orłowski	Data: 2015-07-24	Podpis:				
Zatwierdził:	Data:	Podpis:	Masa: Nie dotyczy	Nazwa złożenia: Obudowa		
Kod Produktu:	Nazwa projektu:		Przeznaczenie: Laser/Gięcie	Materiał: 1.4301	Ilość: 1	
Skala: 1 : 10	Format: A3	Nazwa rysunku: **SHR-05B.KB.015.01 Bok obudowy Long**			Arkusz: 1 /12	

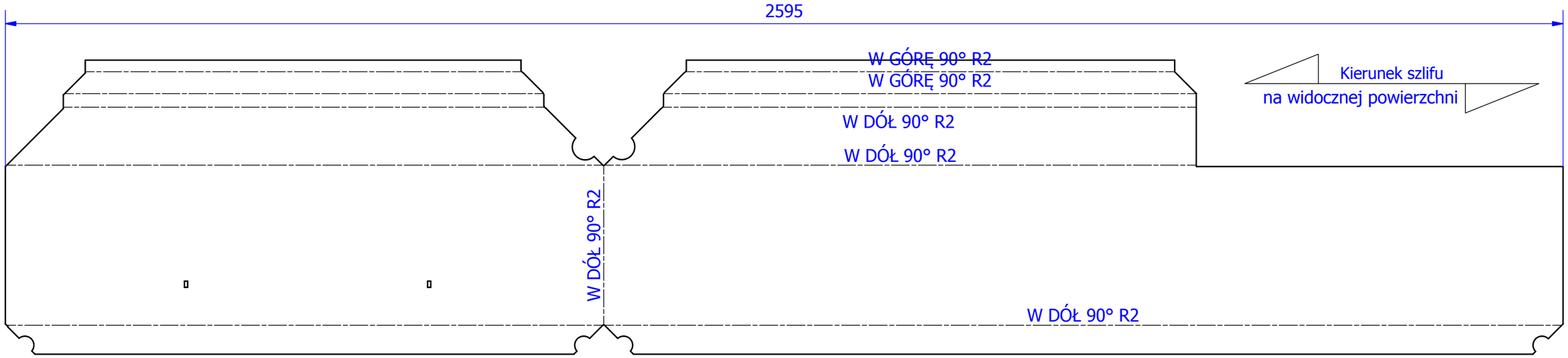

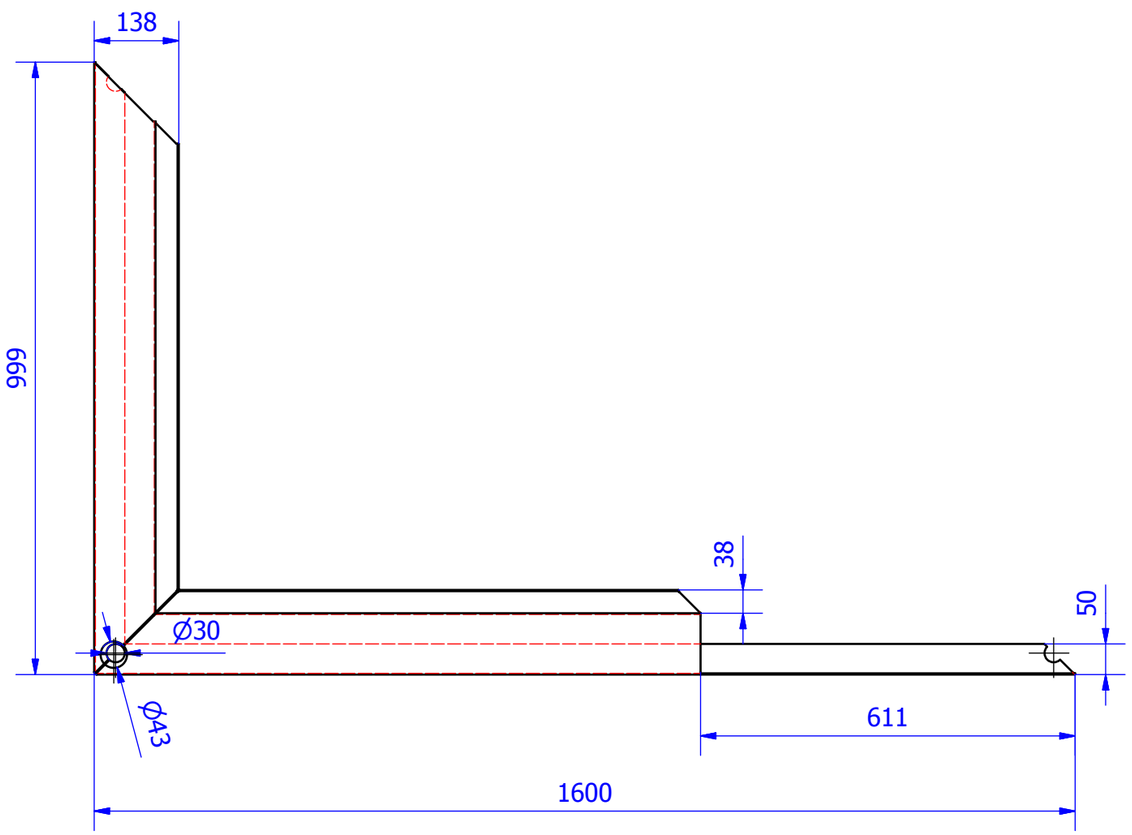

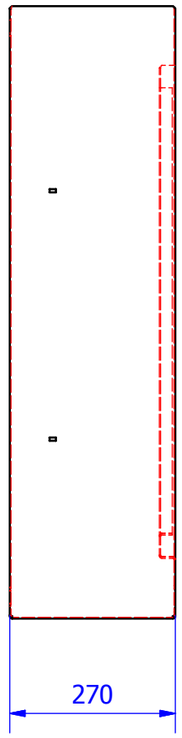

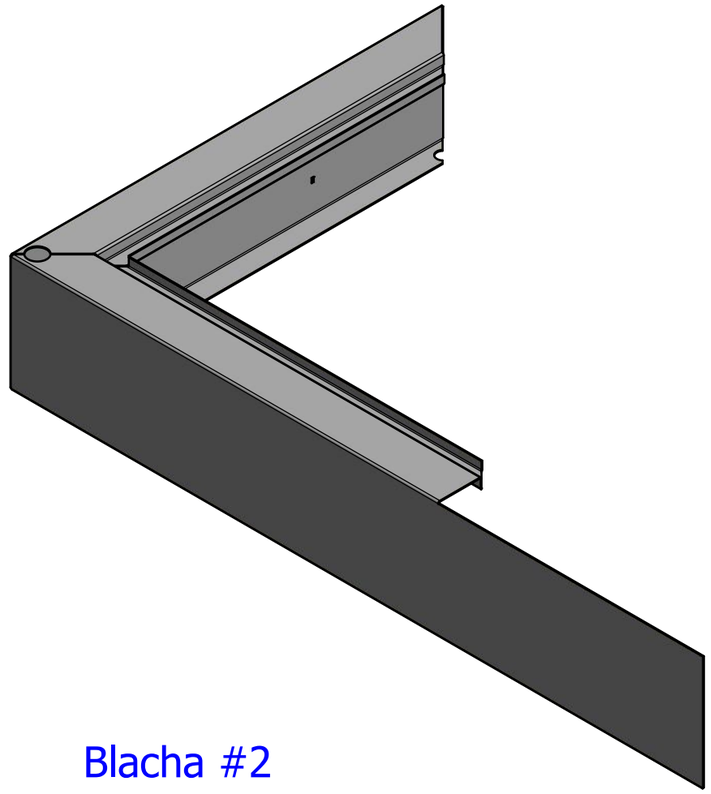

Blacha #2

Konstruował: A. Łubiarz	Data: 2015-07-06	Podpis:	RADEX	RADEX Zbigniew i Tomasz Nagay Sp.j. Kamieniec 50 72-005 Kołbaskowo www.radex.com.pl	
Kreślił: A. Orłowski	Data: 2015-07-24	Podpis:			
Zatwierdził:	Data:	Podpis:	Masa: 2,2 kg	Nazwa złożenia: Obudowa	
Kod Produktu:	Nazwa projektu:		Przeznaczenie: Laser/Gięcie	Materiał: 1.4301	Ilość: 1
Skala: 1 : 10	Format: A3	Nazwa rysunku: **SHR-05B.KB.016.01 Bok obudowy Long**			Arkusz: 2 /12

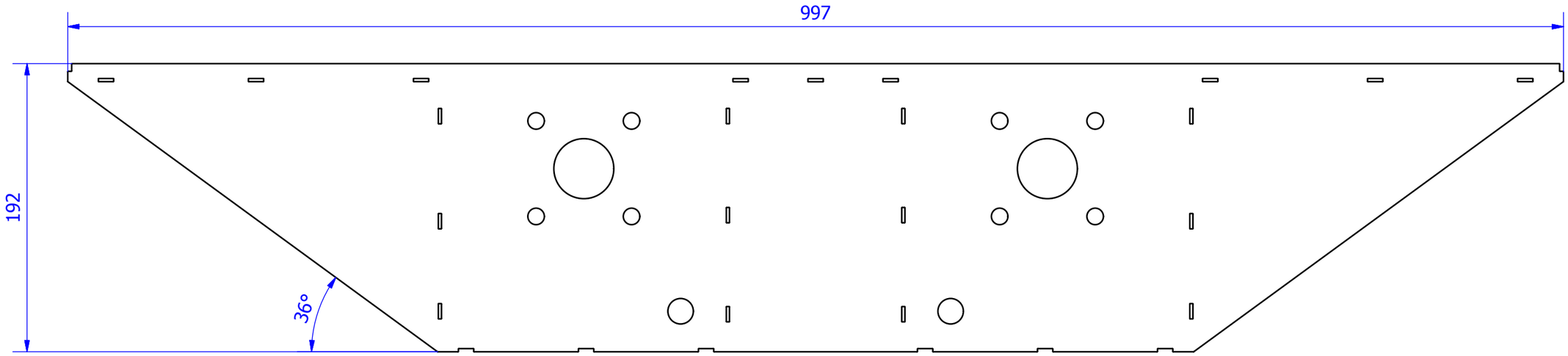

Kierunek szlifu
na widocznej powierzchni

Blacha #2

Konstruował: A. Łubiarz	Data: 2015-01-08	Podpis:	RADEX	RADEX Zbigniew i Tomasz Nagay Sp.j. Kamieniec 50 72-005 Kołbaskowo www.radex.com.pl
Kreślił: A. Orłowski	Data: 2015-07-24	Podpis:		
Zatwierdził:	Data:	Podpis:	Masa: 2,3 kg	Nazwa złożenia: Wanna
Kod Produktu: 270 1430 008	Nazwa projektu:		Przeznaczenie: Laser	Materiał: 1.4301 / Ilość: 1
Skala: 1 : 3 / Format: A3	Nazwa rysunku: **SHR-05B.KB.007.01 Blacha tył**			Arkusz: 3 /12

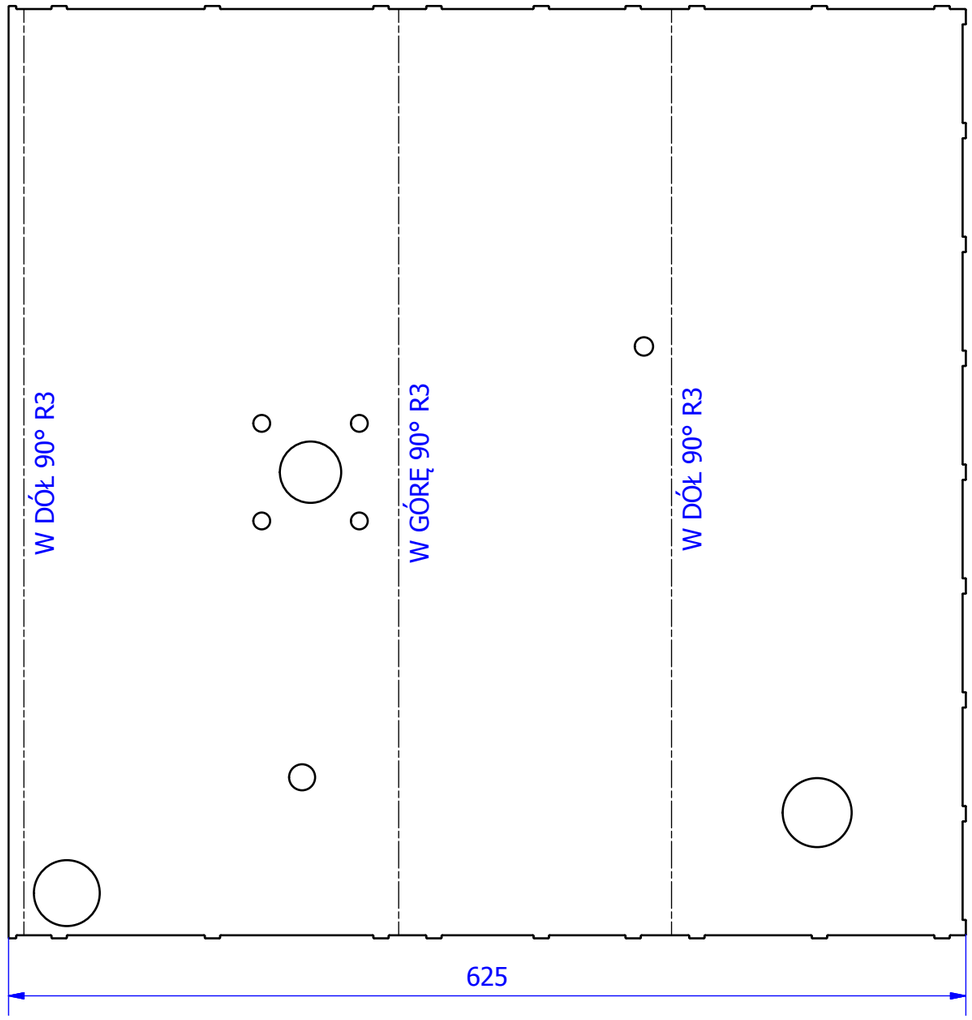

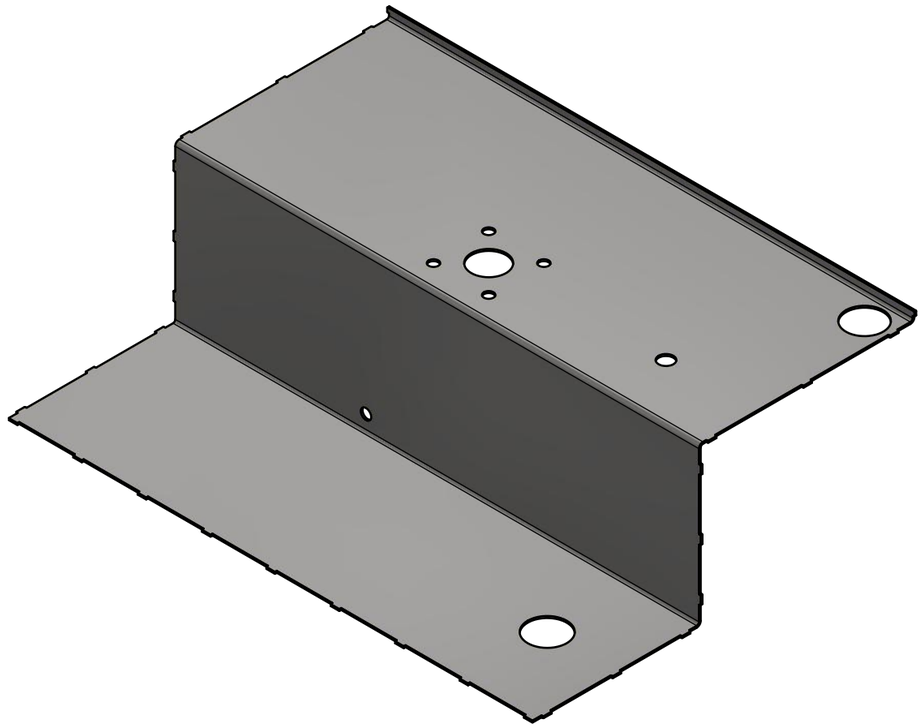

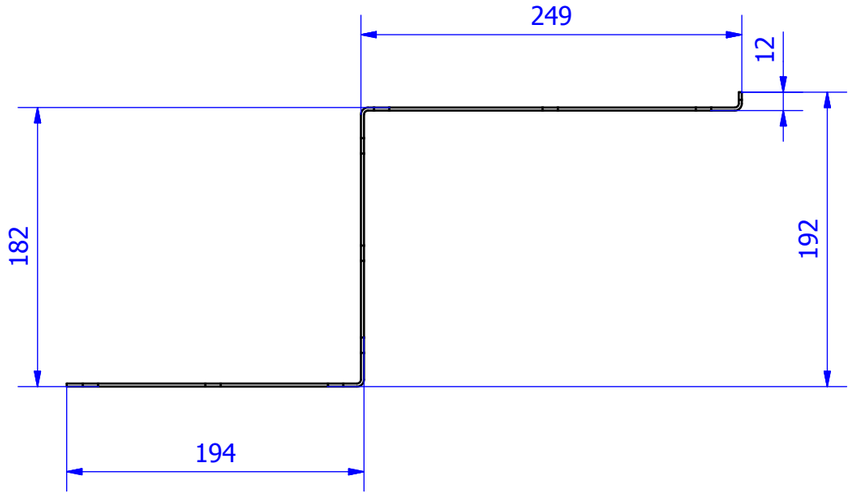

Blacha #2

Konstruował: A. Orłowski	Data: 2015-01-08	Podpis:	RADEX		RADEX Zbigniew i Tomasz Nagay Sp.j. Kamieniec 50 72-005 Kołbaskowo www.radex.com.pl
Kreślił: A. Orłowski	Data: 2015-07-24	Podpis:			
Zatwierdził:	Data:	Podpis:	Masa: 6,0 kg	Nazwa złożenia: Wanna	
Kod Produktu:	Nazwa projektu:		Przeznaczenie: Laser/Gięcie	Materiał: 1.4301	Ilość: 1
Skala: 1 : 4	Format: A3	Nazwa rysunku: **SHR-05B.KB.0014.01 Skrzydło do Longa**			Arkusz: 4 /12

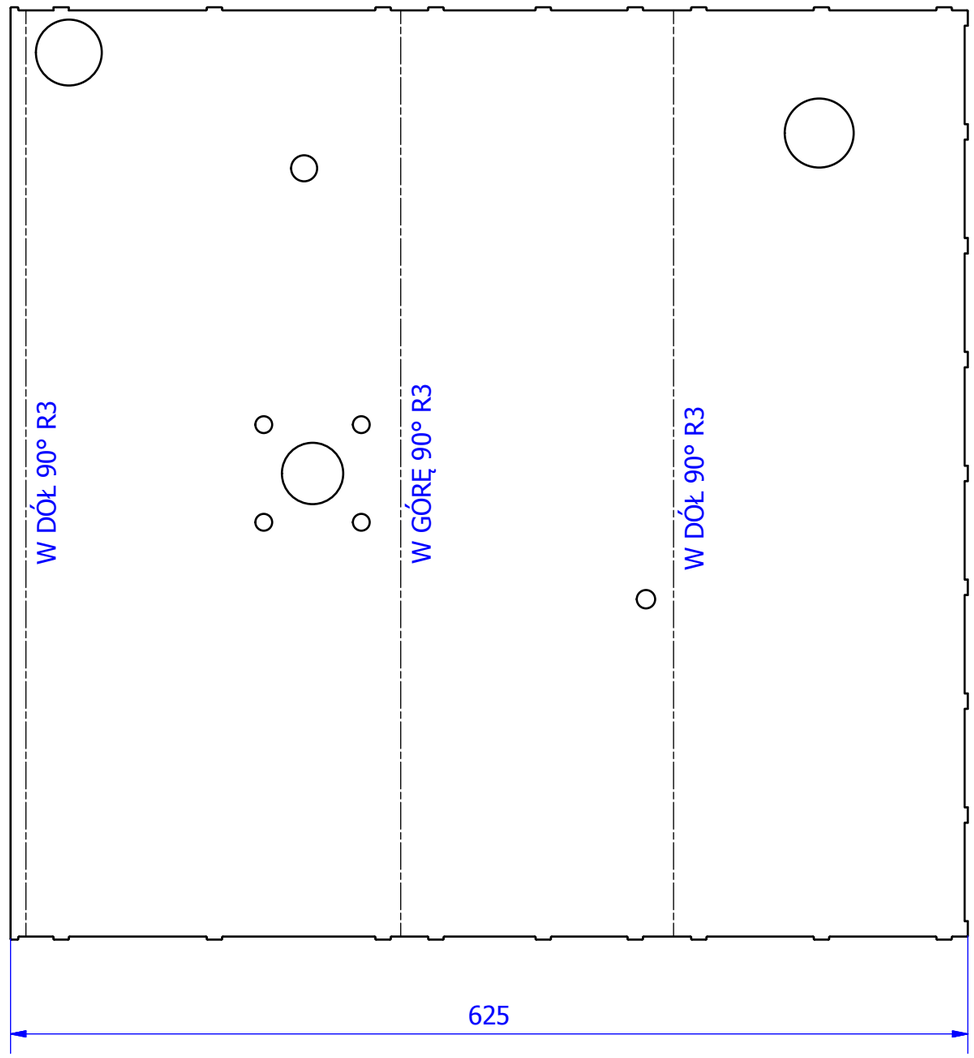

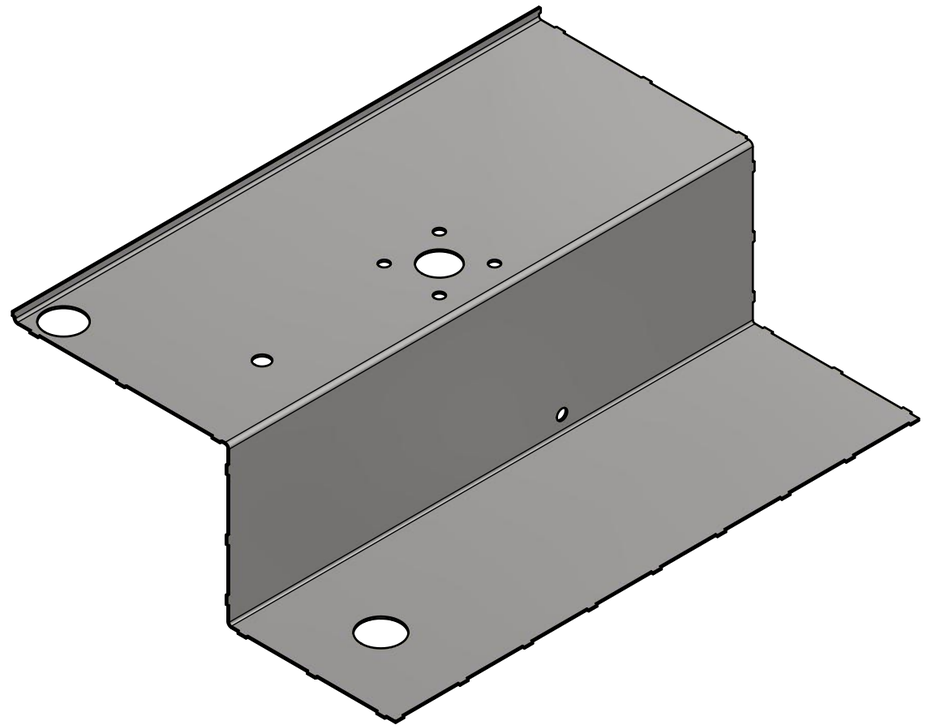

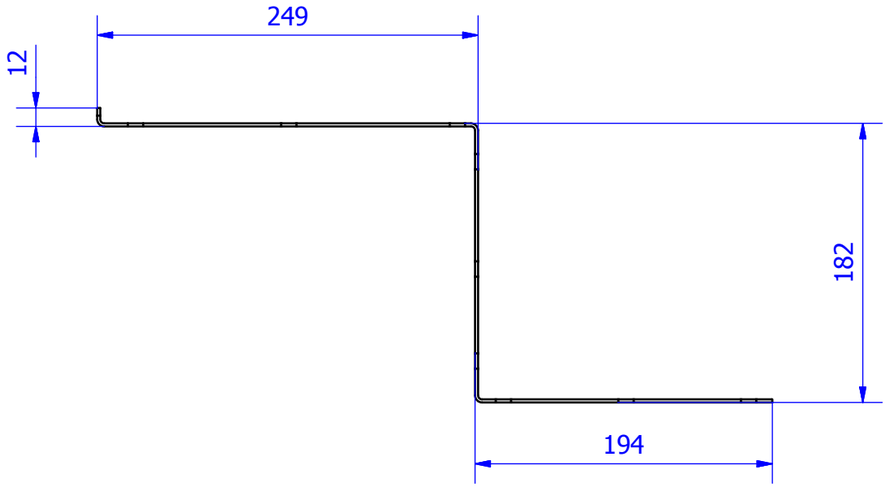

Blacha #2

Konstruował: A. Orłowski	Data: 2015-01-08	Podpis:	RADEX		RADEX Zbigniew i Tomasz Nagay Sp.j. Kamieniec 50 72-005 Kołbaskowo www.radex.com.pl
Kreślił: A. Orłowski	Data: 2015-07-24	Podpis:			
Zatwierdził:	Data:	Podpis:	Masa: 6,0 kg	Nazwa złożenia: Wanna	
Kod Produktu: 270 1430 011	Nazwa projektu:		Przeznaczenie: Laser/Gięcie	Materiał: 1.4301	Ilość: 1
Skala: 1 : 4	Format: A3	Nazwa rysunku: **SHR-05B.KB.0013.01 Skrzydło do Longa**			Arkusz: 5 /12

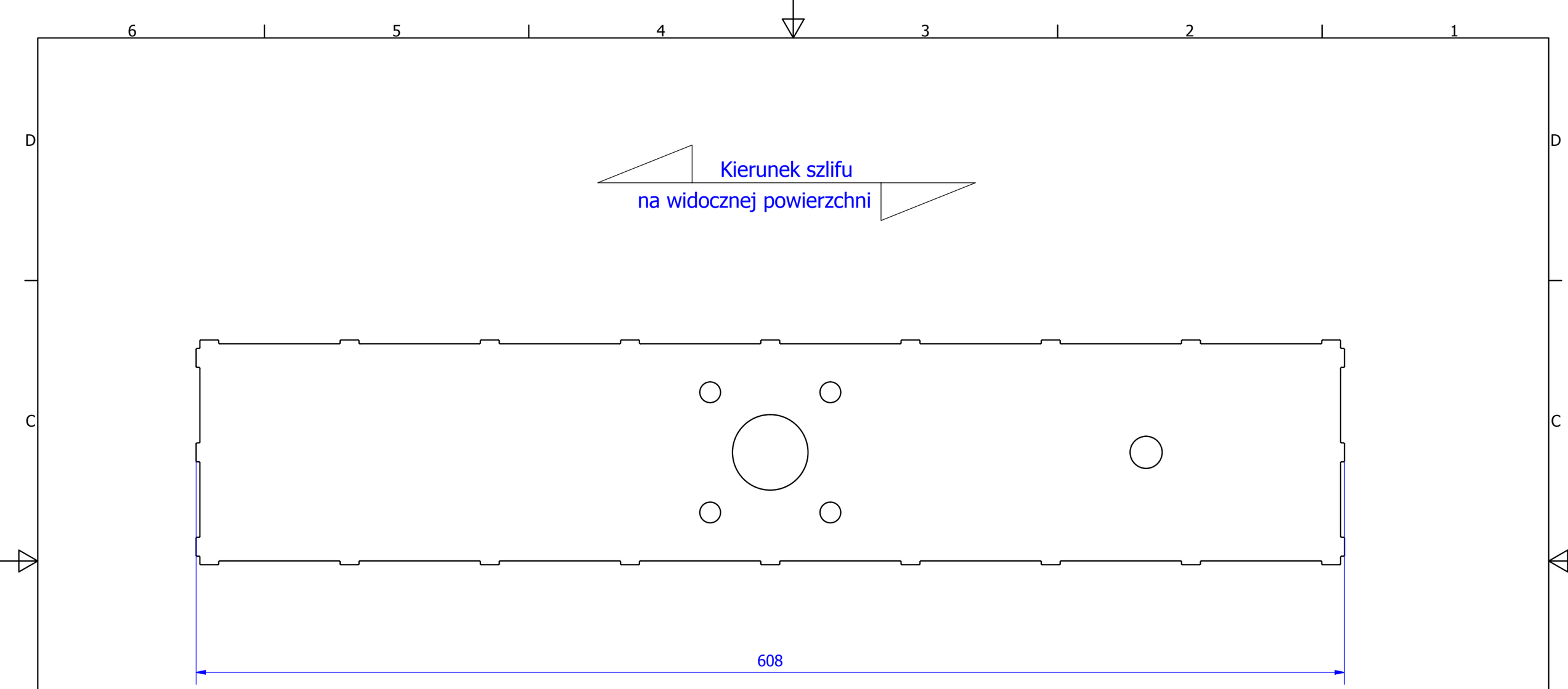

Blacha #2

Konstruował: A. Orłowski	Data: 2015-01-08	Podpis:	RADEX	RADEX Zbigniew i Tomasz Nagay Sp.j. Kamieniec 50 72-005 Kołbaskowo www.radex.com.pl
Kreślił: A. Orłowski	Data: 2015-07-24	Podpis:		
Zatwierdził:	Data:	Podpis:	Masa: 1,1 kg	Nazwa złożenia: Wanna
Kod Produktu: 270 1430 010	Nazwa projektu:		Przeznaczenie: Laser	Materiał: 1.4301 / Ilość: 1
Skala: 1 : 2 / Format: A3	Nazwa rysunku: **SHR-05B.KB.002.01 Blacha środkowa**			Arkusz: 6 /12

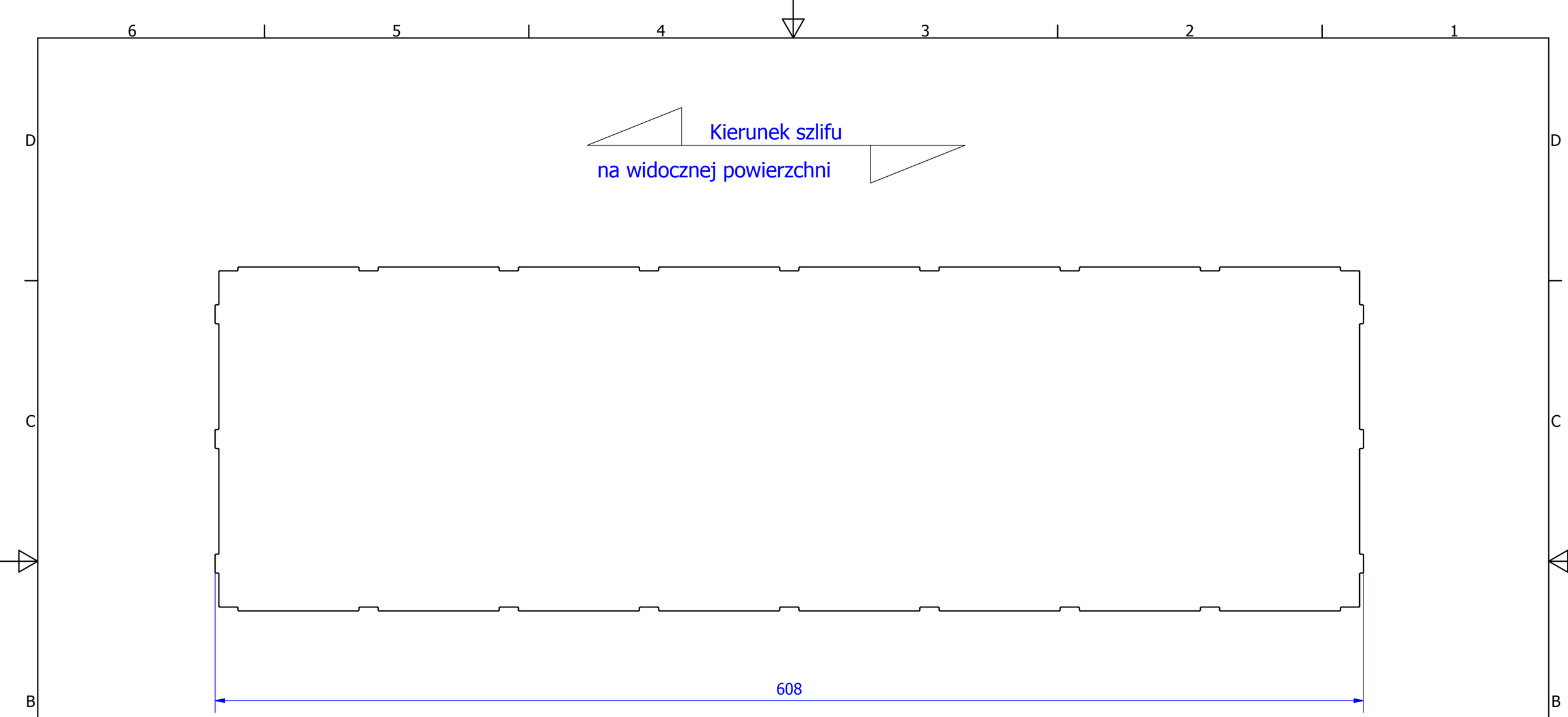

Blacha #2

Konstruował: A. Łubiarz	Data: 2015-06-09	Podpis:	RADEX	RADEX Zbigniew i Tomasz Nagay Sp.j. Kamieniec 50 72-005 Kołbaskowo www.radex.com.pl	
Kreślił: A. Orłowski	Data: 2015-07-24	Podpis:			
Zatwierdził:	Data:	Podpis:	Masa: 1,8 kg	Nazwa złożenia: Wanna	
Kod Produktu:	Nazwa projektu:		Przeznaczenie: Laser	Materiał: 1.4301	Ilość: 2
Skala: 1 : 2 / Format: A3	Nazwa rysunku: **SHR-05B.KB.011.01 Blacha środkowa boczna**				Arkusz: 7 /12

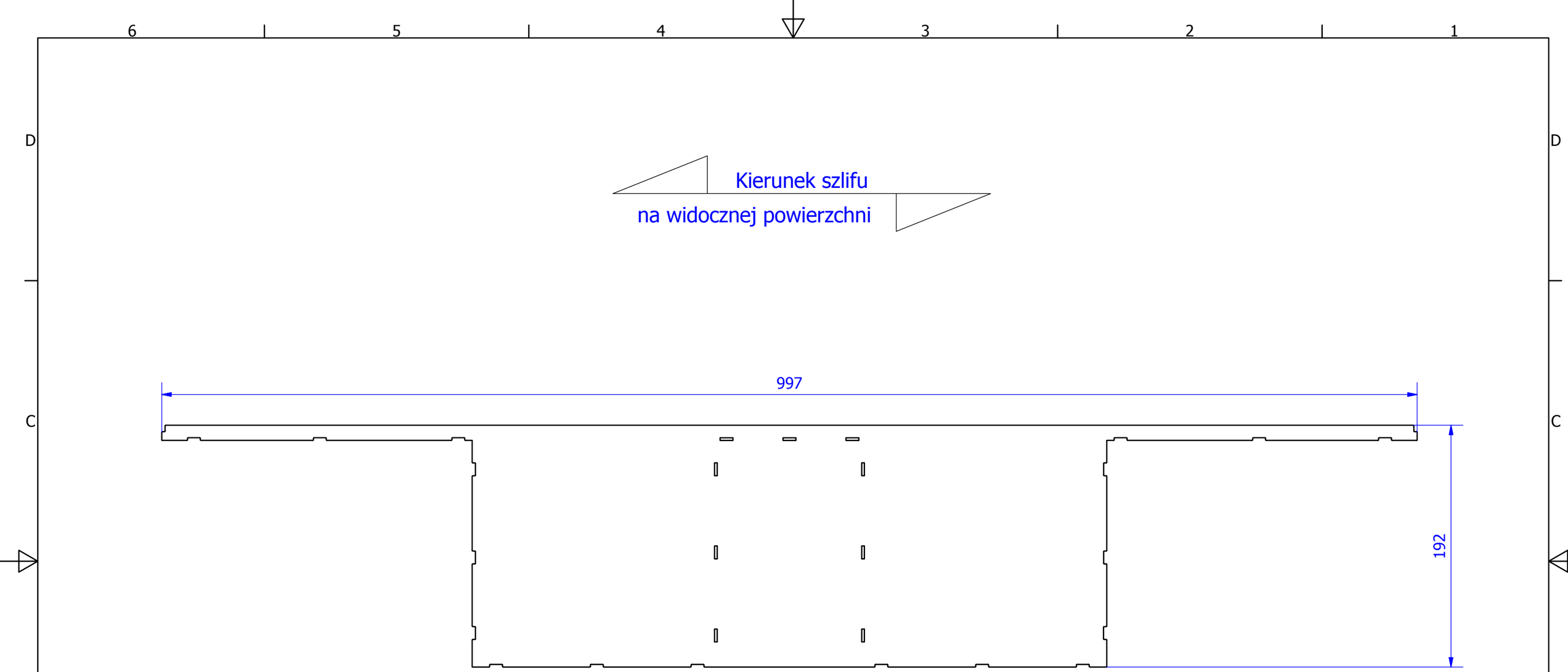

Blacha #2

Konstruował: A. Orłowski	Data: 2015-01-08	Podpis:	RADEX	RADEX Zbigniew i Tomasz Nagay Sp.j. Kamieniec 50 72-005 Kołbaskowo www.radex.com.pl
Kreślił: A. Orłowski	Data: 2015-07-24	Podpis:		
Zatwierdził:	Data:	Podpis:	Masa: 1,6 kg	Nazwa złożenia:
Kod Produktu: 270 1430 007	Nazwa projektu:	Przeznaczenie:	Materiał:	Ilość:
Skala: / Format: A3	Nazwa rysunku:			Arkusz: 8 /12

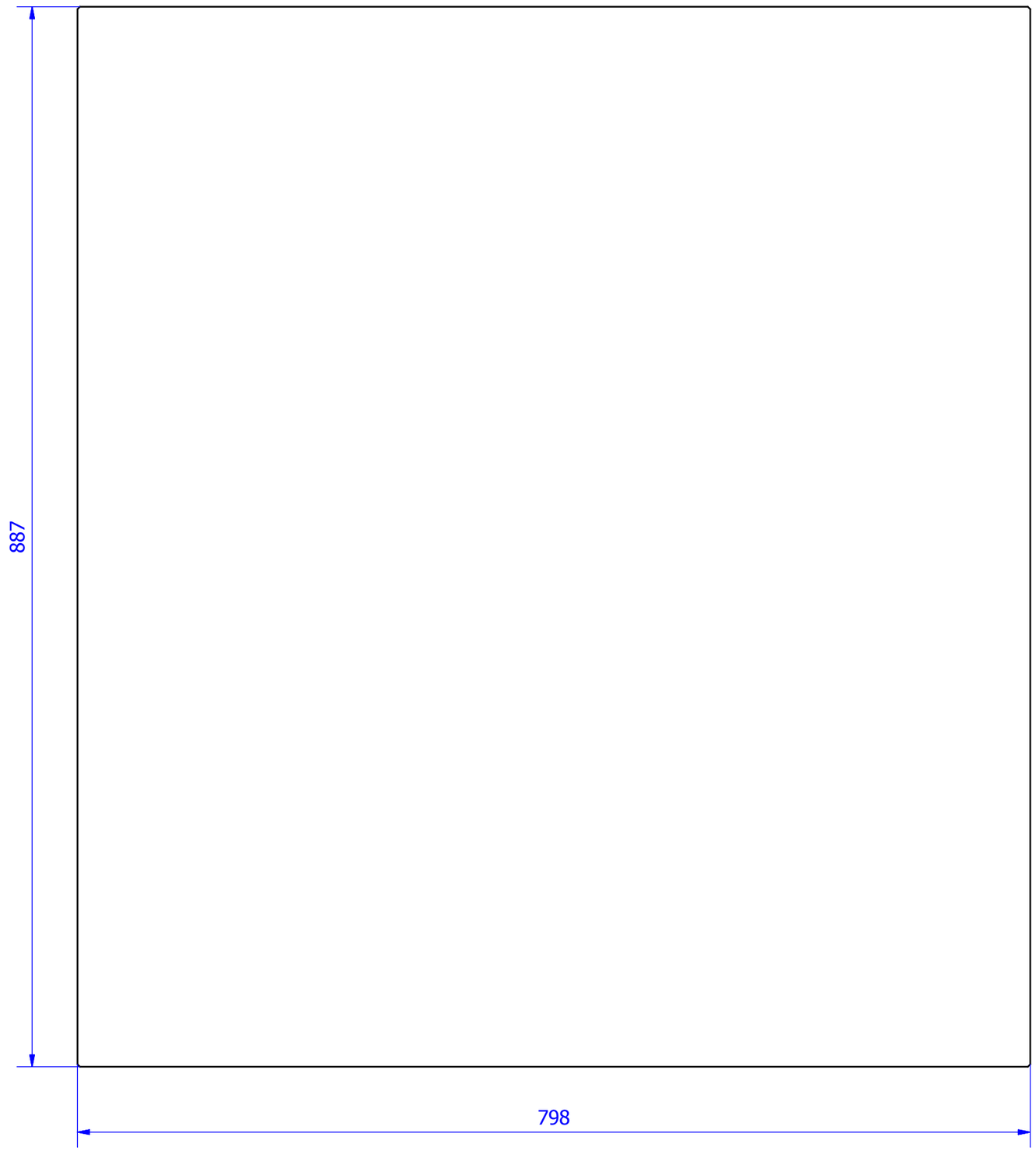

Blacha RYFLOWANA #4

Konstruował: A. Łubiarz	Data: 2015-07-08	Podpis:	RADEX	RADEX Zbigniew i Tomasz Nagay Sp.j. Kamieniec 50 72-005 Kołbaskowo www.radex.com.pl	
Kreślił: A. Orłowski	Data: 2015-07-24	Podpis:			
Zatwierdził:	Data:	Podpis:	Masa: 22,7 kg	Nazwa złożenia: Obudowa	
Kod Produktu:	Nazwa projektu:		Przeznaczenie: Laser	Materiał: 1.4301	Ilość: 1
Skala: 1 : 4	Format: A3	Nazwa rysunku: **SHR-05B.KB.019.01 Pokrywa (RYFLOWANA)**			Arkusz: 9 /12

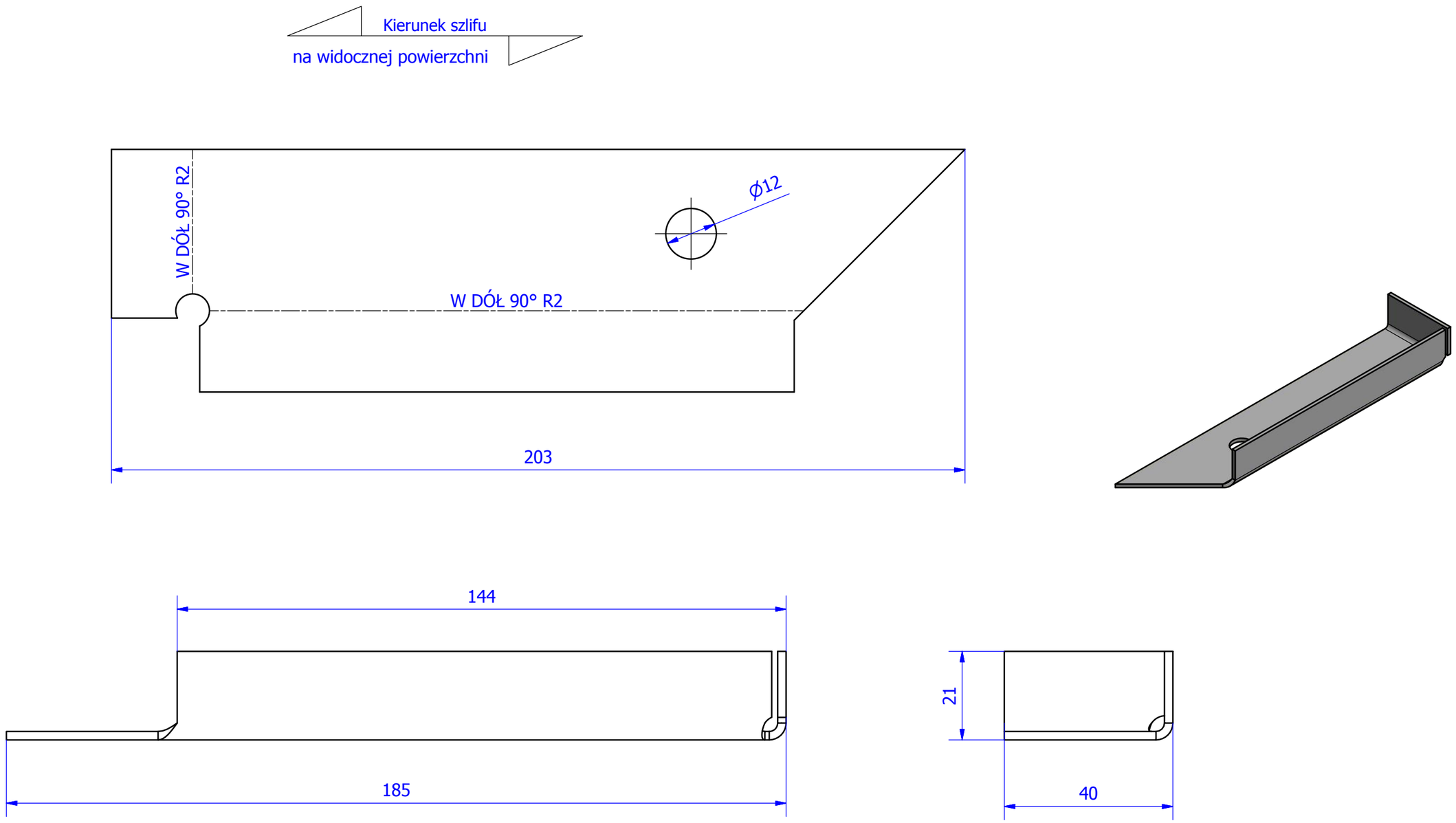

Blacha #2

Konstruował: A. Łubiarz	Data: 2015-07-07	Podpis:	RADEX	RADEX Zbigniew i Tomasz Nagay Sp.j. Kamieniec 50 72-005 Kołbaskowo www.radex.com.pl	
Kreślił: A. Orłowski	Data: 2015-07-24	Podpis:			
Zatwierdził:	Data:	Podpis:	Masa: 0,0 kg	Nazwa złożenia: Obudowa	
Kod Produktu:	Nazwa projektu:		Przeznaczenie: Laser/Gięcie	Materiał: 1.4301	Ilość: 1
Skala: 1 : 1	Format: A3	Nazwa rysunku: **SHR-05B.KB.017.01 Odpływ lewy**			Arkusz: 10 /12

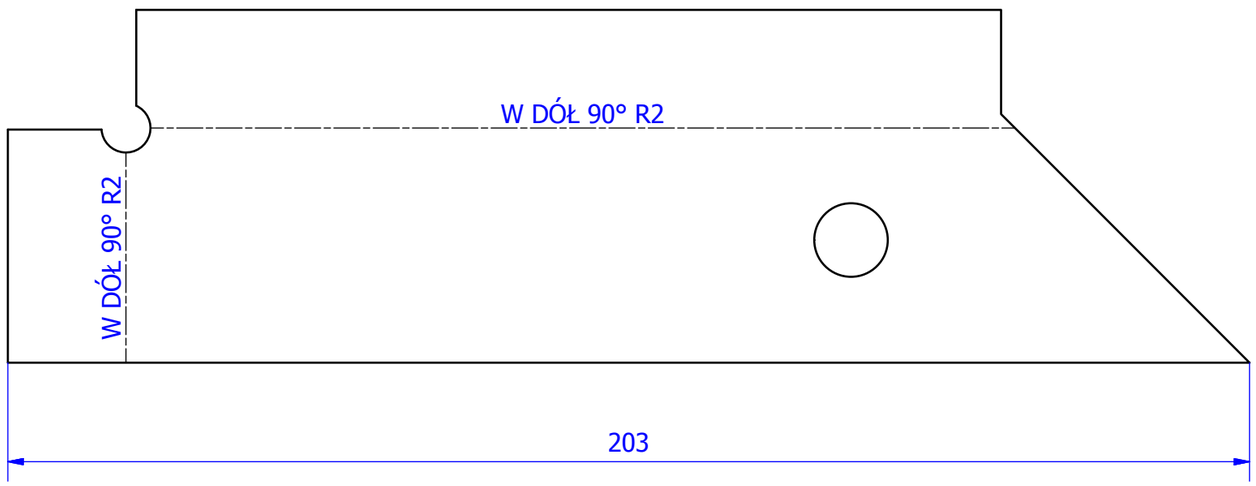

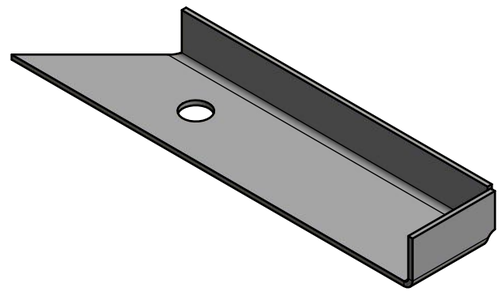

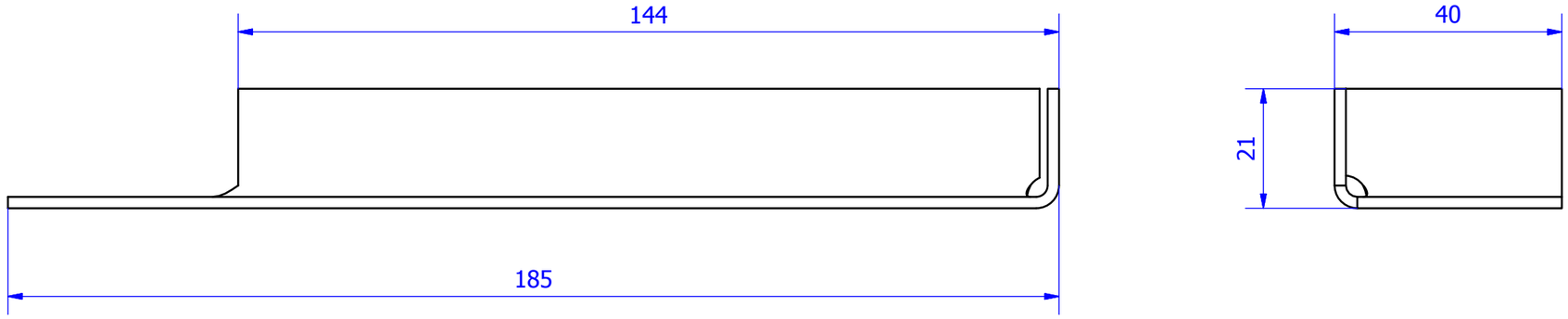

Blacha #2

Konstruował: A. Łubiarz	Data: 2015-07-07	Podpis:	RADEX	RADEX Zbigniew i Tomasz Nagay Sp.j. Kamieniec 50 72-005 Kołbaskowo www.radex.com.pl	
Kreślił: A. Orłowski	Data: 2015-07-24	Podpis:			
Zatwierdził:	Data:	Podpis:	Masa: 0,0 kg	Nazwa złożenia: Obudowa	
Kod Produktu:	Nazwa projektu:		Przeznaczenie: Laser/Gięcie	Materiał: 1.4301	Ilość: 1
Skala: 1 : 1	Format: A3	Nazwa rysunku: **SHR-05B.KB.018.01 Odpływ prawy**			Arkusz: 11 /12

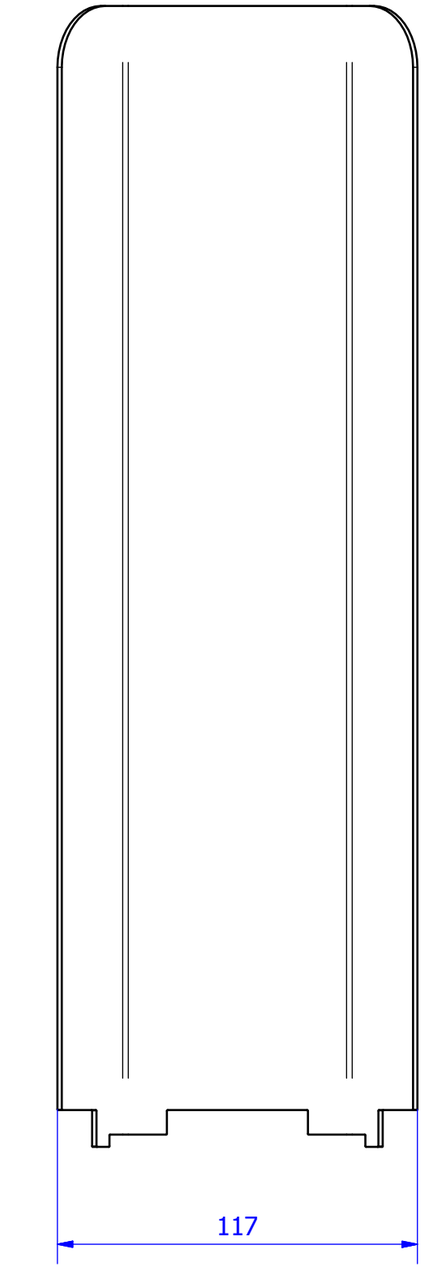

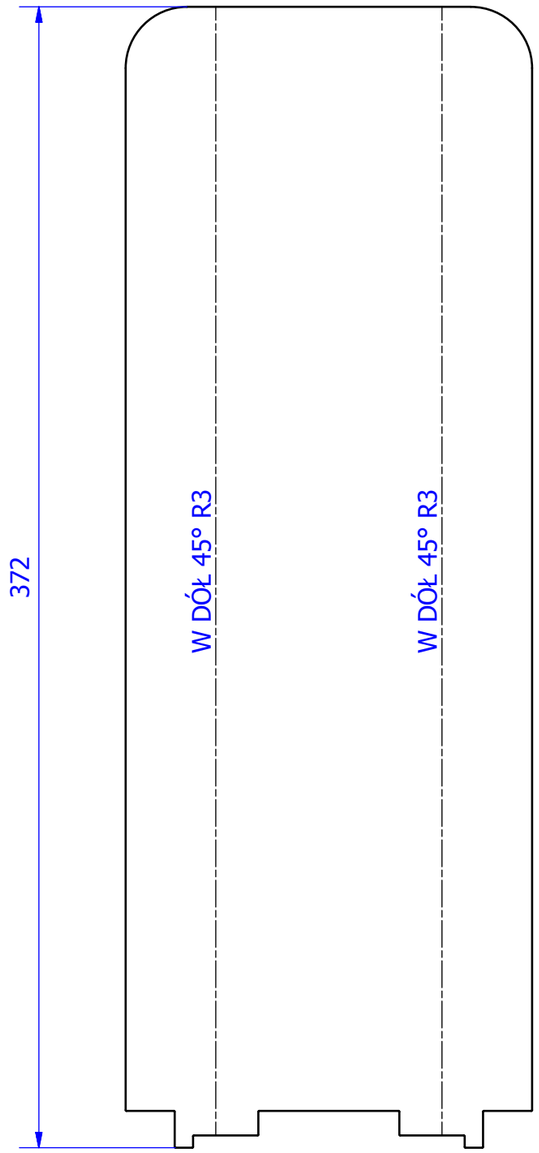

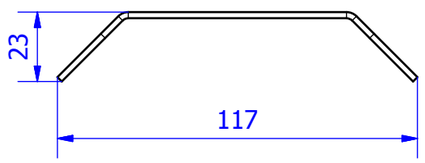

Blacha #2

Konstruował: P.Ławniczak	Data: 2014-08-12	Podpis:	RADEX		RADEX Zbigniew i Tomasz Nagay Sp.j. Kamieniec 50 72-005 Kołbaskowo www.radex.com.pl	
Kreślił: A. Orłowski	Data: 2015-07-24	Podpis:				
Zatwierdził:	Data:	Podpis:	Masa: 0,8 kg	Nazwa złożenia: Wannna		
Kod Produktu: 270 1430 016	Nazwa projektu:		Przeznaczenie: Laser/Gięcie	Materiał: 1.4301	Ilość: 2	
Skala: 1 : 2	Format: A3	Nazwa rysunku: **SHR-05B.001.02 Osłona szcz. pion. - środkowa**			Arkusz: 12 /12	